적용 도면 (Applied DRAW. No.)	
도면 변경 (DRAW. No.)	비 고 (Remarks)

MARK	DATE	DETAIL OF REVISION	CHECK	APP.

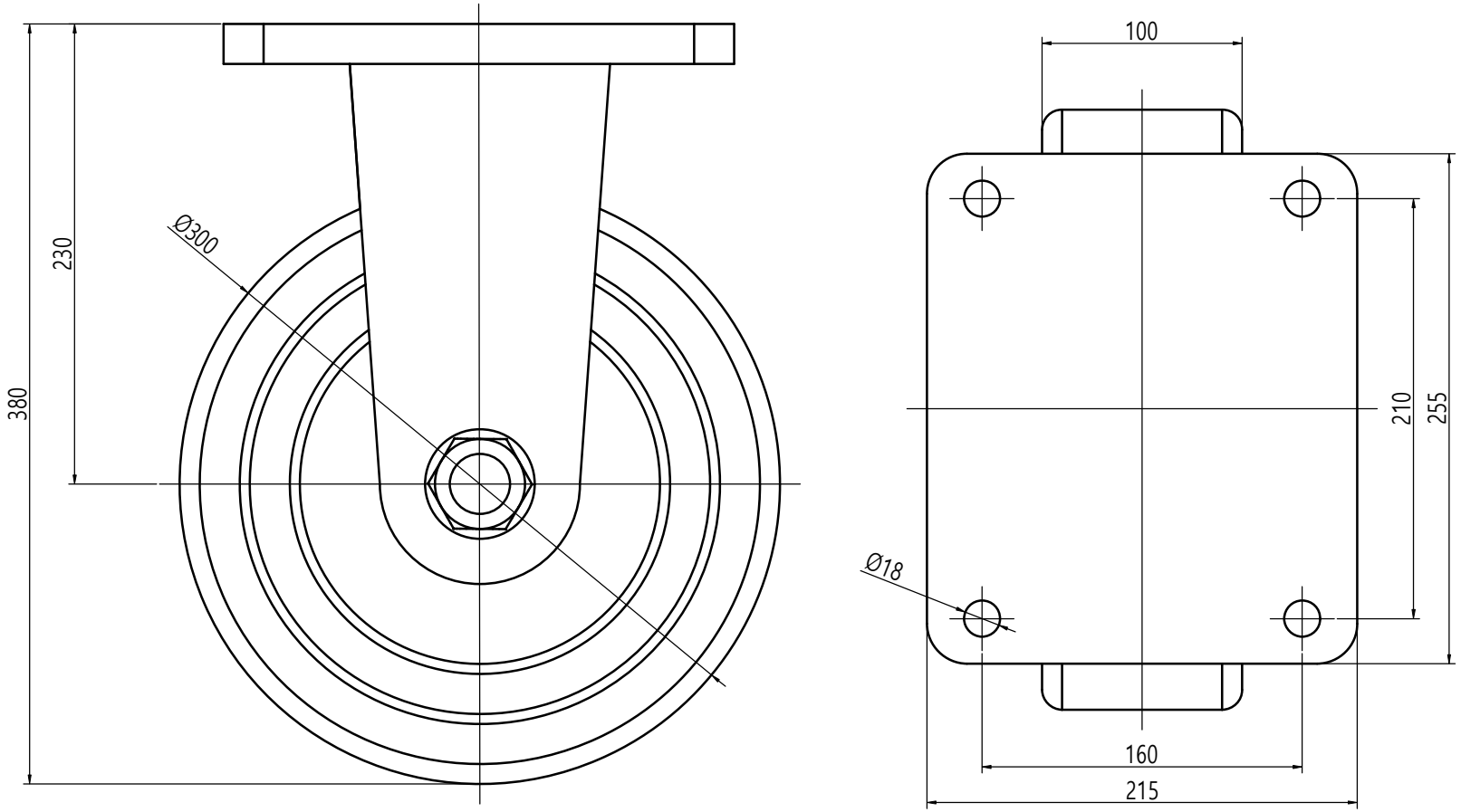

부 품 번 Part No.	변경 No.	명 칭 Part Name	갯수 Qt'y	재 질	비 고 Remarks

DRAWN	CHECKED	CHECKED	APPROVED	SCALE 1/1	MODEL
				UNIT	TITLE

광일엔지니어링 KWANGIL ENGINEERING

SIZE A1 | DWG. No. | MODEL No. | DATE | DWG No.