적용 도면 (Applied DRAW. No.)		
	도면 번호 (DRAW. No.)	비 고 (Remarks)
1		
2		

MARK	DATE	DETAIL OF REVISION	CHECK	APP.

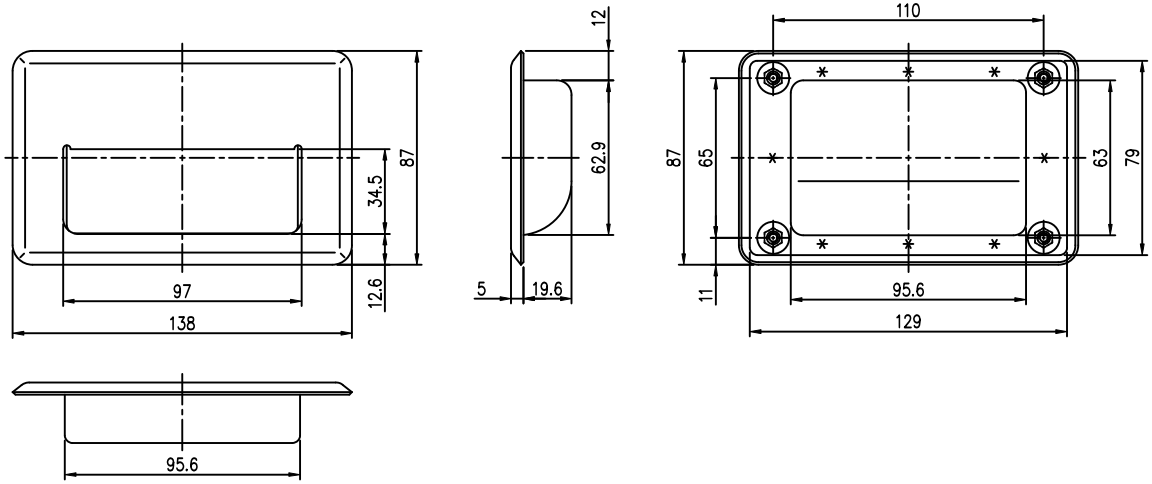

주 기

1. 샘플 승인 득한후 양산할 것.
2. 제품 조립시 작업자가 상해를 입지 않도록 날카로운 부위를 제거한다.
3. 지시하지 않은 R은 자연R로 한다.
4. 기타 자세한 사항은 설계자와 협의한다.

GENERAL TOLERANCE

GRADE / DIMENSION	A LEVEL	B LEVEL	C LEVEL
1~4	±0.05	±0.10	±0.25
4~6	±0.07	±0.20	±0.35
16~63	±0.10	±0.30	±0.50
63~250	±0.18	±0.55	±0.90
250~500	±0.30	±0.90	±1.50
500~1000	±0.50	±1.50	±2.50

부 품 번 Part No.	번호 No.	명 칭 Part Name	갯수 Qt'y	재 질 Material	비 고 Remarks

DRAWN	CHECKED	CHECKED	APPROVED

SCALE : 1/1
UNIT : MM
SIZE : A1
DATE : 2009. 02. 16
MODEL :
TITLE :
MODEL No.
DWG No. LWP-TP1005-0

광일엔지니어링
KWANGIL ENGINEERING